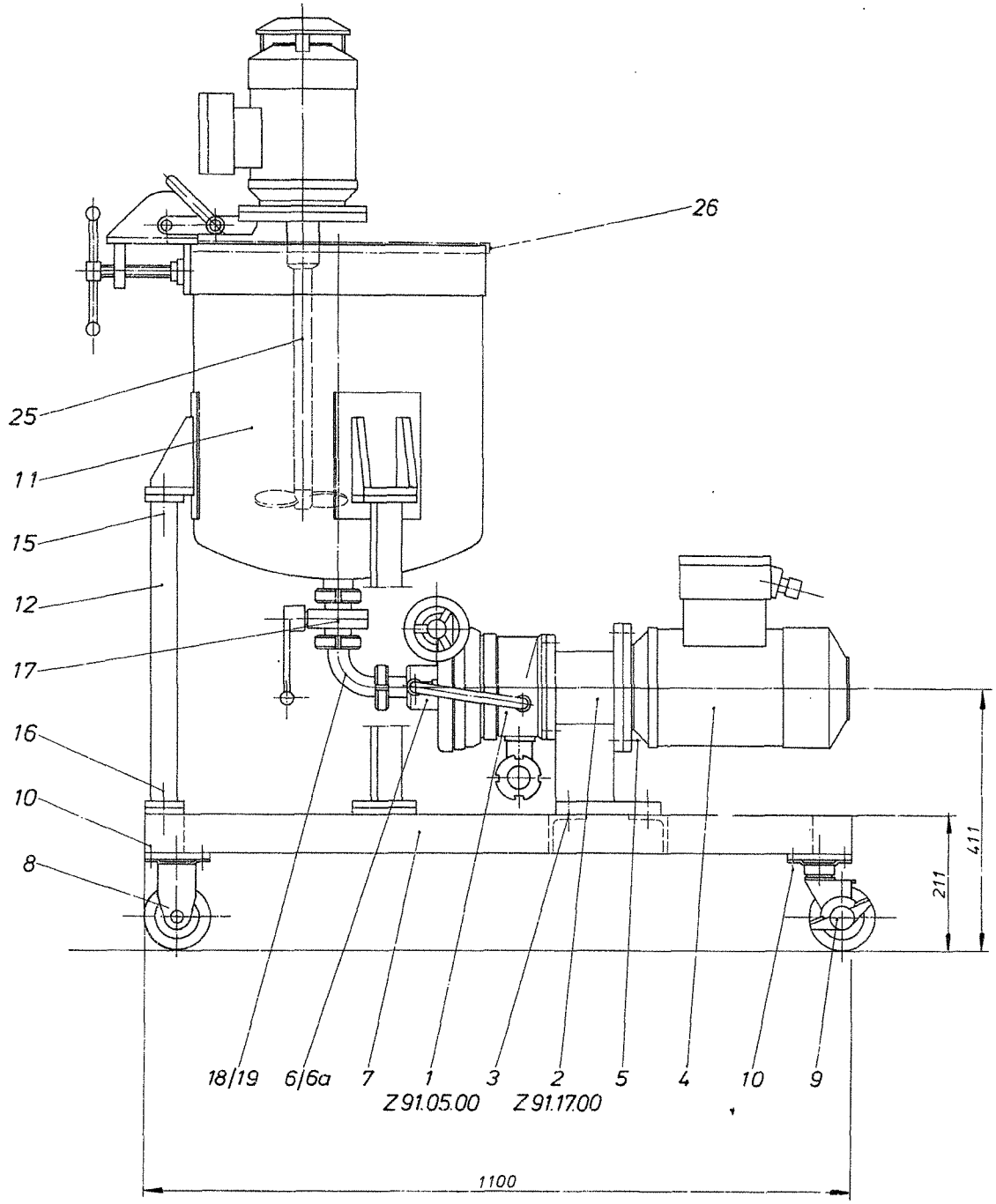

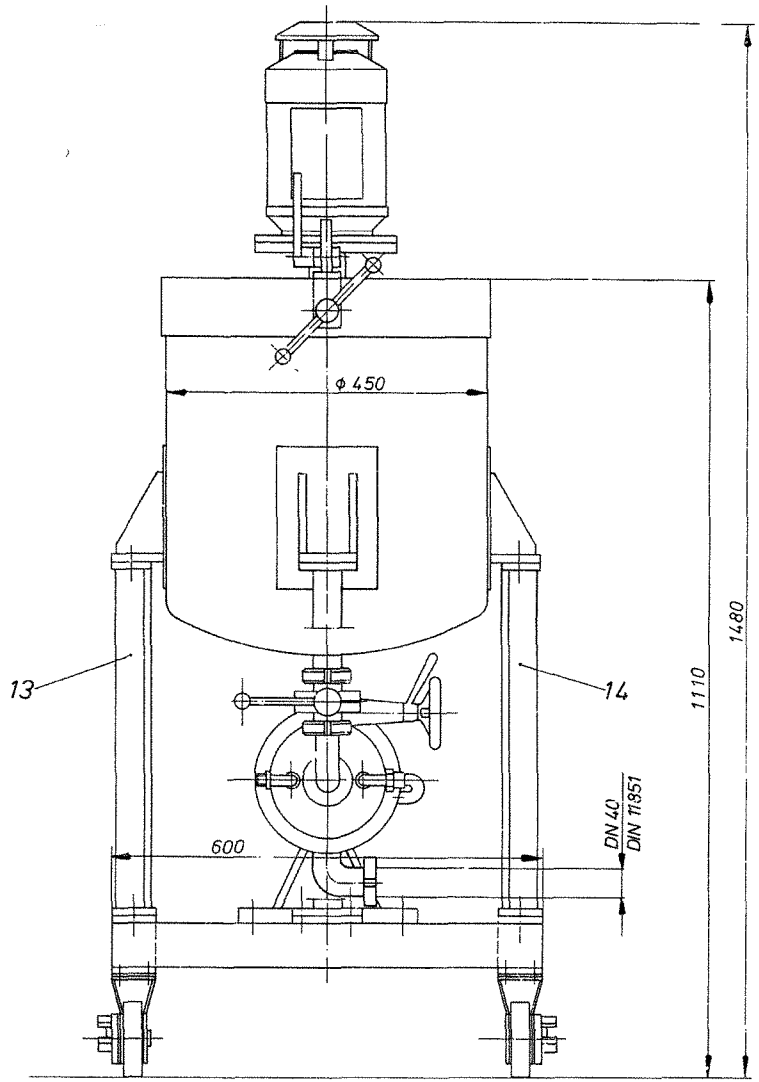

Stück	Gegenstand	Pos.	Werkstoff	Halbzeug-Dimension	Ident.-Nr	Bemerkung

Abmaße nicht toleranter Maße (DIN 7168 mittel nach FN 100 eingeengt)

Nennmaß über / bis	0 / 6	6 / 30	30 / 100	100 / 300	300 / 1000	1000 /
Außenmaße in: Innenmaße / Absatzmaße ±	0,1	0,15	0,3	0,5	0,8	1

Kanten bearbeiteter Flächen ohne nähere Angaben sind nach FN 107 anzuschrägen, und zwar bei Werkstück-Durchmesser bzw. -Dicken bis / über 5 mm 0,1 – 0,2 / 0,3 – 0,8

Für diese Zeichnung behalten wir uns alle Rechte vor

Ind.	Änderung	Nr.	Datum	Name	Ind.	Änderung	Nr.	Datum	Name

Ersetzt durch:

Ersatz für

Maschine, Variante

MK-95, fahrbar mit 50 l.-Behälter

Maßstab 1:5

	Datum	Name
Gez.	12.3.85	Bu
Gepr.		
Ges.		

FRYMA Maschinenbau Rheinfelden

50.10.307/1

Paßmaß | Abmaße in µm